EP EQUIPMENT

60+ dealers in Nederland | Betrouw- & betaalbaar intern transport | Direct uit voorraad leverbaar

1.000 KG ELEKTRISCHE HEFTRUCK

TCL101

LI-ION
LI-ION TECHNOLOGY

- Supercompact en wendbaar
- 80V Li-Ion met PMSM-technologie
- Driewielaandrijving
- Ideaal voor krappe ruimtes

TCL101

Waarom kiezen voor de TCL101?

De EP Equipment TCL101 is een krachtige en compacte driewielige elektrische heftruck met een contragewicht. Hij tilt tot 1.000 kg en is speciaal ontworpen voor smalle ruimtes, zoals mezzanines, magazijnen en vrachtwagens. Dankzij de 80V Li-Ion batterij en PMSM-technologie werk je efficiënter en bespaar je energie.

Ideaal voor krappe ruimtes

De driewielige aandrijving en dubbele motoren zorgen voor extra stabiliteit en een kleine draaicirkel van slechts 1.422 mm. Hierdoor manoeuvreer je moeiteloos in de meest krappe gangpaden en smalle werkruimtes.

Comfortabel en ergonomisch

De TCL101 is niet alleen compact, maar ook ontworpen voor de bestuurder. De ruime beenruimte van 464 mm en comfortabele stoel met armleuning zorgen voor een prettige werkervaring, zelfs tijdens lange shifts.

80V Li-Ion batterijtechnologie

Deze moderne batterij biedt niet alleen efficiëntie en lange gebruiksduur, maar kan ook tussentijds worden opgeladen. Ideaal voor een flexibele werkdag zonder onderbrekingen.

Innovatieve kenmerken

Onderhoudsvrije batterij

Geen gedoe meer met luchtfilters, oliefilters of startaccu's. Laad eenvoudig op wanneer het jou uitkomt en houd je werkplanning intact.

Multifunctionele laadopties

Of je nu een enkele of dubbele lader nodig hebt, de TCL101 past zich aan jouw werkrooster aan en biedt altijd de juiste oplossing.

Bewezen kwaliteit

De TCL101 is gebouwd met kwalitatieve onderdelen en de robuuste constructie garanderen een lange levensduur. Investeer in een heftruck die altijd voor je klaarstaat!

Slimme veiligheidsstrategieën

Met PMSM-technologie (Permanent Magnet Synchronous Motor) bespaar je 10-15% energie en verleng je de batterijduur met 10% vergeleken met conventionele motoren.

Perfect voor verhoogde ruimtes

Met een doorrijhoogte van slechts 1.990 mm is de TCL101 ideaal voor werk op mezzanines, in goederenliften en smalle magazijnen. Dankzij de optionele inklapbare vorken wordt de heftruck nóg veelzijdiger.

1.000 kg elektrische heftruck met contragewicht

TCL101

	Nr.	Onderdeel	Plek	Eenheid	Aantal/omschrijving
Onderscheidende markering	1.1	Model			TCL101
	1.2	Aandrijving			Elektrisch
	1.3	Type besturing			Zittend
	1.4	Hefvermogen	Q	kg	1000
	1.5	Zwaartepunt afstand	c	mm	500
	1.6	Zwaartepunt, midden aandrijfas tot vork	x	mm	310
	1.8	Wielbasis	y	mm	1200
Service gewicht	2.1	Gewicht		kg	1950
	2.2	Asbelasting, belast voor/achter		kg	2585/365
	2.3	Asbelasting, onbelast voor/achter		kg	910/1040
Banden/onderstel	3.1	Type wiel			Stevig rubber
	3.2	Bandenmaat, voor			16X6-8
	3.3	Bandenmaat achter			3.5-5
	3.5	Wielen, aantal voor/achter (x=aandrijfwielen)		mm	2X/2
	3.6	Spoorbreedte, voor	b10	mm	838
	3.7	Spoorbreedte, achter	b11	mm	208
Afmetingen	4.1	Kantelen van mast/vorkbord vooruit/achteruit	α/β	°	6/6
	4.2	Doorrijhoogte	h1	mm	1990
	4.3	Vrije heffing	h2	mm	120
	4.4	Hefhoogte	h3	mm	3000
	4.5	Hoogte, mast uitgeschoven	h4	mm	3919
	4.7	Hoogte van beschermdak (cabine)	h6	mm	1960
	4.8	Zithoogte/staande hoogte	h7	mm	925
	4.12	Hoogte trekhaakkoppeling	h10	mm	483
	4.19	Totale lengte	l1	mm	2604
	4.20	Lengte tot voorkant vorkenbord	l2	mm	1684
	4.21	Totale breedte	b1/b2	mm	1020
	4.22	Afmetingen vorken	s/e/l	mm	35X100X920
	4.23	A, B Vorkcategorie/ type A, B			2A
	4.24	Breedte vorkenbord	b3	mm	960
	4.31	Bodemvrijheid, belast, onder mast	m1	mm	93
	4.32	Bodemvrijheid, midden van de wielbasis	m2	mm	89
	4.34.1	Gangpadbreedte voor pallets 1000x1200 overdwars	Ast	mm	3063
	4.34.2	Gangpadbreedte voor pallets 800x1200 in de lengte	Ast	mm	3184
	4.35	Draaicirkel	Wa	mm	1422
Prestatiegegevens	5.1	Rijsnelheid, belast/onbelast		km/h	11/13
	5.2	Hefsnelheid, belast/onbelast		m/s	280/350
	5.3	Zaksnelheid, belast/onbelast		m/s	350/350
	5.8	Max. hellingvermogen, belast/onbelast		%	13/15
	5.10	Rem			Elektromagnetisch
	5.11	Handrem			Elektromagnetisch
Elektrische motor	6.1	Vermogen aandrijfmotor S2 60 min		kW	2.0X2
	6.2	Vermogen heffingsmotor S3 15%		kW	7
	6.4	Batterijvoltage/nominale capaciteit		V/Ah	80V/100Ah
	6.5	Gewicht batterij		kg	100
Extra data	8.1	Type aandrijvingsbesturing			AC
	10.5	Stuurontwerp			Hydraulisch
	10.7	Geluidsniveau bij het oor van de bestuurder		dB(A)	68

Mast opties

TCL101

Mast types	Hef hoogte (h3)	Hoogte Mast			Hoogte free lift (h2)		Kantel		Laaddistance (X)
		Doorrij hoogte mast (h1)	Hoogte, uitgeschoven mast (h4)		Geen lastrek	Met lastrek			Zonder zijverschuiving, enkele massieve banden
			Geen lastrek	Met lastrek			Vooruit (α)	Achteruit (β)	1.0 t
	mm	mm	mm	mm	mm	mm	Graden	Graden	mm
2-Standard Mast	2500	1745	2995	3565	120	120	6	6	310
	2700	1845	3195	3765	120	120	6	6	310
	3000	1990	3495	4065	120	120	6	6	310
	3300	2145	3795	4365	120	120	6	6	310
3-Vrije Mast	4000	1775	4525	5055	1280	750	6	6	360
	4300	1925	4805	5335	1430	900	6	6	360
	4500	2025	5025	5555	1530	1000	6	6	360

Technische tekening

Zijaanzicht

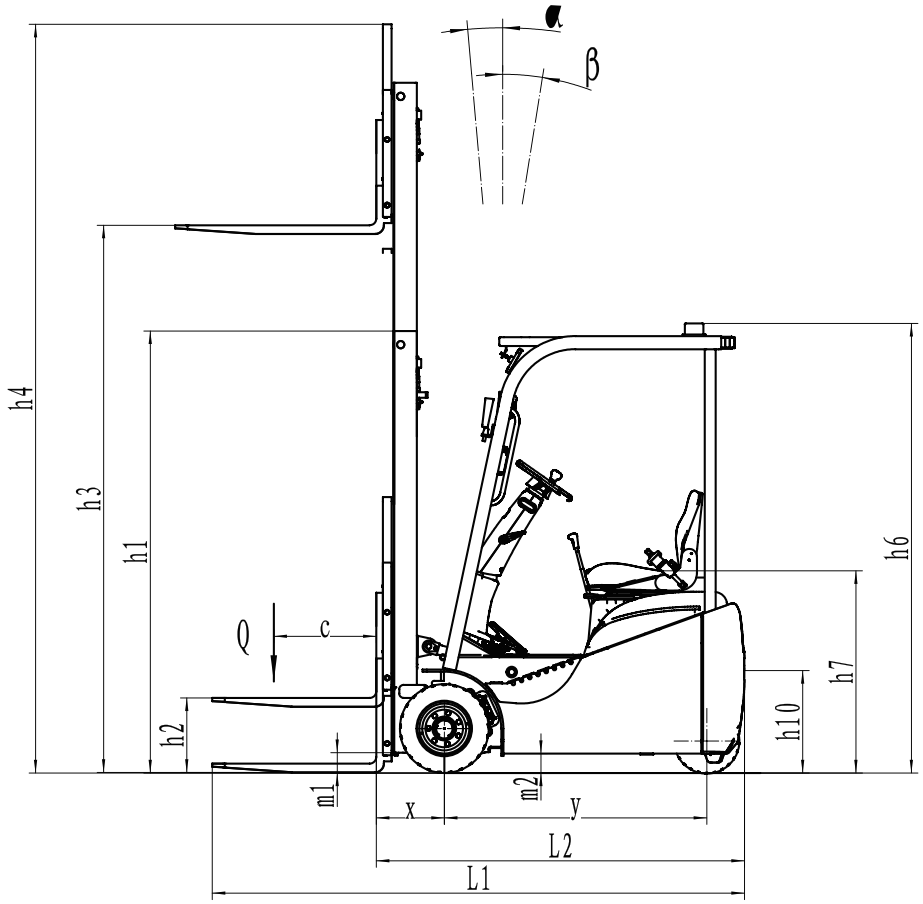

Bovenaanzicht

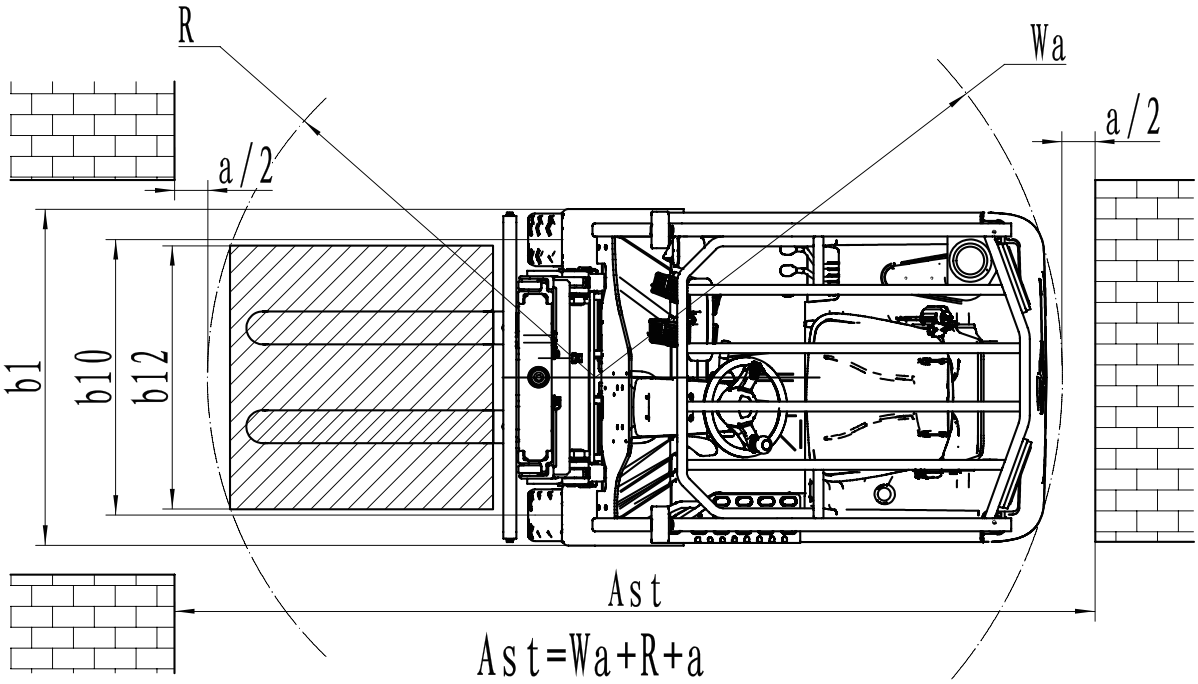

Technische grafiek

GELABELDE CAPACITEITEN EN LASTCENTRUM POSITIE

Dezelfde nominale capaciteit met geïntegreerde zijverschuiving
Capaciteit verminderd met 100 kg met externe zijverschuiving

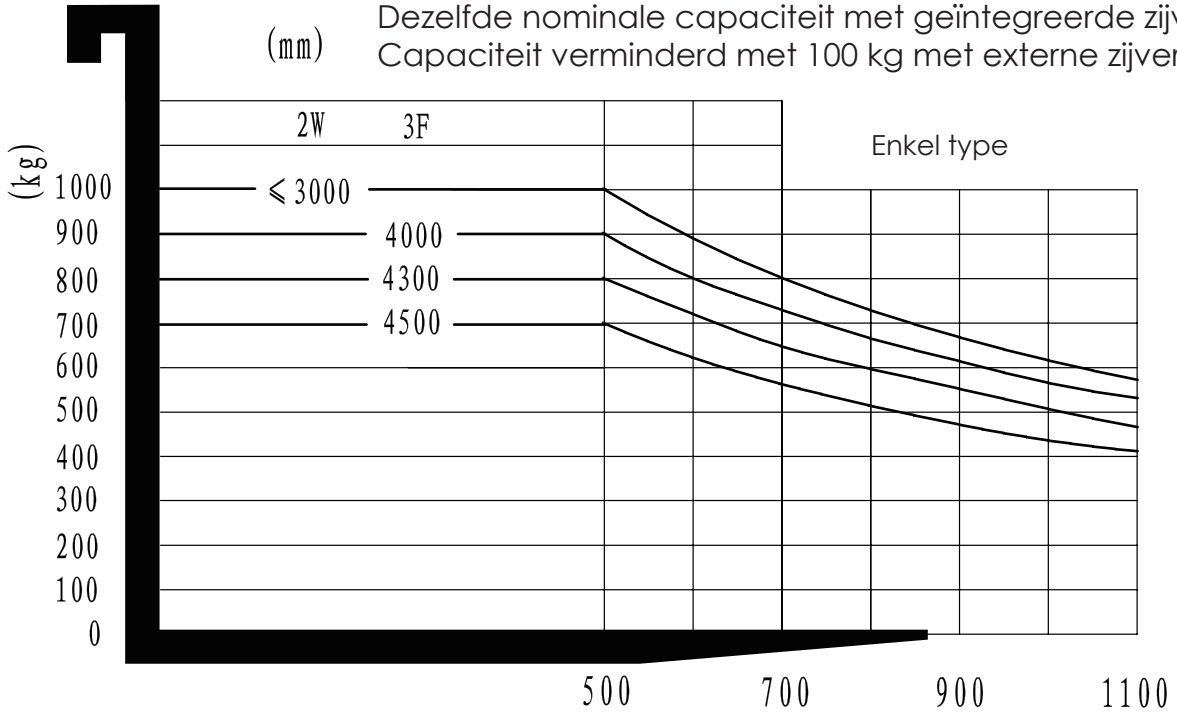

TCL101

Foto's

EP EQUIPMENT

LET'S LIFT YOUR BUSINESS

- Direct uit voorraad leverbaar
- Vandaag besteld, morgen in huis
- Zeer scherpe prijzen
- 60+ dealers in Nederland
- Minimaal 12 maanden garantie

EP EQUIPMENT

WWW.EP-EP.NL